Möbel LETZ

finden und Wohlfühlen

Typenplan

Rio-dining von Akante - Esstisch ca. 135 x 135 cm

Wichtiger Hinweis für Sie

Etwaige Hinweise des Herstellers in dieser Produktinformation, die sich auf die Gewährleistung beziehen, haben für Sie keinerlei Bindungswirkung und können von Ihnen ignoriert werden. Ihre gesetzlichen Gewährleistungsrechte als Verbraucher uns gegenüber, als Ihrem Verkäufer, werden dadurch in keiner Weise berührt oder eingeschränkt.
Sie können sich wegen aller Mängel jederzeit an uns wenden. Darüber hinaus gehende Herstellergarantien bleiben natürlich unberührt. Dieser Artikel wird hergestellt von Akante, Avenue de Flandre 45/1, 59290 Wasquehal, Frankreich

Möbel Letz GmbH
Am Gewerbepark 11
06895 Zahna-Elster

Tel.: 035383 - 6018 50
Fax.: 035383 - 6018 17

RIO-DINING©

REF :
DT441

Vorgestellte Version
DT440SI (Platte Ausführung Silver)

Kategorie
Esstisch

Nutzung
Innenbereich

Einzig erhältliche Maße
DT441 : 135/175 x 135 x h76 cm

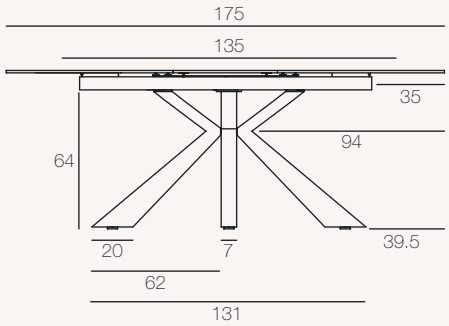

MECHANISMUS

System mit einer automatischen zentralen Verlängerung von 40 oder 50 cm.

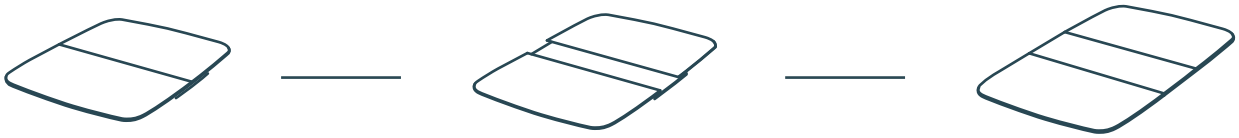

DT441 : bis 6 Plätze

DT441 : bis 8 Plätze

AUSFÜHRUNG

Keramikplatte:

- SD Rostbraun
- AR Zementgrau
- CC Eiche Hell
- MA Marmoroptik matt
- TI Titan
- SI Silver
- TA Travertin

Gestell:

- Mattschwarz lackierter Stahl

AKANTE®

TECHNISCHE INFORMATIONEN

Tischplatte:
3 mm Keramik auf 8 mm Glas geklebt

Gestell:
Pulverbeschichteter Stahl*.

*Die Pulverbeschichtung ist eine «trockene» Spritztechnik, bei der keine für Mensch und Umwelt schädlichen Lösungsmittel verwendet werden. Diese Technik entspricht der europäischen REACH-Verordnung, die den Einsatz von Chemikalien in der Industrie kontrolliert.

© Registriertes Modell INPI (Ref INPI : 20240816)

Fußgleiter:
Verstellbare Fußgleiter zur Gewährleistung der Stabilität.

Montagezeit:
15 Minuten

VERPACKUNG

DT441 (Maße: 135/175 x 135 x h76 cm)

	Tischplatte	Gestell	Total
Anzahl der Paketstücke	1	1	2
Bruttogewicht (Produkt + Verpackung)	114 kg	31 kg	145 kg
Nettogewicht	104 kg	28.5 kg	132.5 kg
Paketmaße	140 x 140 x 20 cm	106 x 86 x 15 cm	