Möbel LETZ

finden und Wohlfühlen

Typenplan

Connexion von Akante - Keramiktisch in Titan & Mattschwarz

Wichtiger Hinweis für Sie

Etwaige Hinweise des Herstellers in dieser Produktinformation, die sich auf die Gewährleistung beziehen, haben für Sie keinerlei Bindungswirkung und können von Ihnen ignoriert werden. Ihre gesetzlichen Gewährleistungsrechte als Verbraucher uns gegenüber, als Ihrem Verkäufer, werden dadurch in keiner Weise berührt oder eingeschränkt.
Sie können sich wegen aller Mängel jederzeit an uns wenden. Darüber hinaus gehende Herstellergarantien bleiben natürlich unberührt. Dieser Artikel wird hergestellt von Akante, Avenue de Flandre 45/1, 59290 Wasquehal, Frankreich

Möbel Letz GmbH
Am Gewerbepark 11
06895 Zahna-Elster

Tel.: 035383 - 6018 50
Fax.: 035383 - 6018 17

CONNEXION ©

REF:
DT110

Vorgestellte Version

DT110MA (Platte Ausführung Marmoroptik Matt)

Kategorie

Esstisch

Nutzung

Innenbereich

Einzig erhältliche Maße

DT110: 150/230 x 100 x H76 cm

DT110

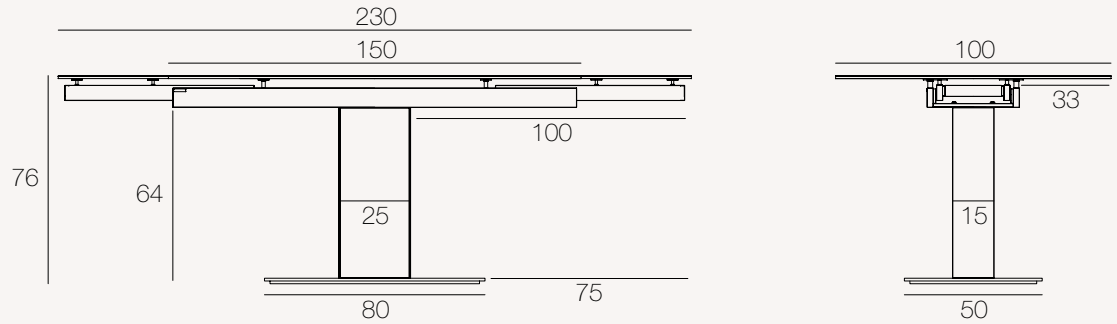

Einheit: Zentimeter

MECHANISMUS

Manuelles System mit separater Seitenverlängerung um 40 cm

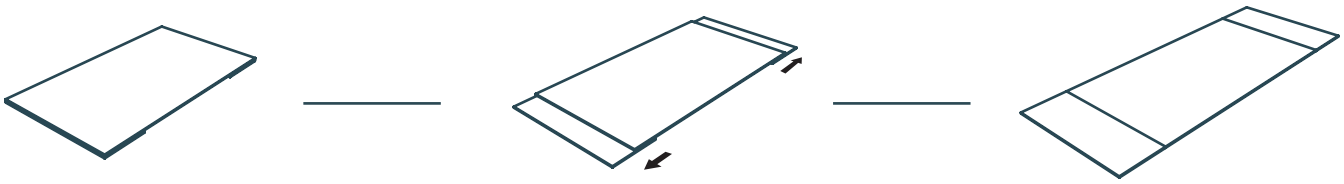

DT110: bis zu 6 Plätze

DT110: bis zu 8 Plätze

AUSFÜHRUNG

Keramikplatte:

- SD Rostbraun
- AR Zementgrau
- CC Eiche Hell
- MC Marmoroptik Calcatta
- MD Marmoroptik Doro
- TI Titan
- SI Silver
- TA Travertin
- MR Marmoroptik Fiorentino
- MA Marmoroptik matt

Gestell:

Mattschwarz lackierter Stahl

AKANTE®

TECHNISCHE INFORMATIONEN

Tischplatte:
Keramik von 3 oder 6 mm.

Gestell:
Pulverbeschichteter mattschwarzer Stahl*

*Die Pulverbeschichtung ist eine «trockene» Spritztechnik, bei der keine für Mensch und Umwelt schädlichen Lösungsmittel verwendet werden. Diese Technik entspricht der europäischen REACH-Verordnung, die den Einsatz von Chemikalien in der Industrie kontrolliert.

Fußgleiter:
Verstellbare Fußgleiter zur Gewährleistung der Stabilität.

Montagezeit:
15 Minuten

© Registriertes Modell INPI (Ref INPI : 20215513)

DT110

	Tischplatte	Gestell	Total
Anzahl der Paketstücke	1 Paket	2 Paket	3
Bruttogewicht (Produkt + Verpackung)	95 kg	42 + 20 kg	157 kg
Nettogewicht	82 kg	40,5 + 19 kg	141,5 kg
Paketmaße	159 x 108 x 17 cm	86 x 56 x 9 cm	
		68 x 32 x 21 cm	