Möbel LETZ

finden und Wohlfühlen

Prospekt

Ducale von MADíA CRAFT - Sideboard quartz grey matt

Wichtiger Hinweis für Sie als Verbraucher

Etwaige Hinweise des Herstellers in dieser Produktinformation, die sich auf die Gewährleistung beziehen, haben für Sie keinerlei Bindungswirkung und können von Ihnen ignoriert werden. Ihre gesetzlichen Gewährleistungsrechte als Verbraucher uns gegenüber, als Ihrem Verkäufer, werden dadurch in keiner Weise berührt oder eingeschränkt.
Sie können sich wegen aller Mängel jederzeit an uns wenden. Darüber hinaus gehende Herstellergarantien bleiben natürlich unberührt.

Möbel Letz GmbH
Am Gewerbepark 11
06895 Zahna-Elster

Tel.: 035383 - 6018 50
Fax.: 035383 - 6018 17

DUCALE

MADÍA
CRAFT

DUCALE

DUCALE wurde von unseren Designern entwickelt und ist eine Kollektion mit einem einzigartigen und unverwechselbaren Stil, die die Philosophie der Modewelt, mit der des Interior Designs verbindet. Die vielfältigen Oberflächen, zart und elegant, reichen von Holzoberflächen bis hin zu glänzenden und matten Lacken, von Stoffen bis hin zu lackiertem Glas und bringen das raffinierteste Design von den Laufstegen der Mode direkt in Ihr Zuhause.

Developed by our designers, DUCALE is a collection with a unique and unmistakable style, combining the philosophy ot the fashion world with that of interior design. The multiple finishes, delicate and elegant, range from wood finishes to glossy and matt laquers, from textures to laquered glass, bringing the most sophisticated design from the fashion catwalks directly into your home.

Développée par nos designers, DUCALE est une collection au style unique et incomparable, alliant la philosophie du monde de la mode à celle de la décoration d'intérieur. Les multiples finitions, délicates et élégantes, vont des finitions en bois aux laques brillantes et mates, des textures au verre laqué, apportant le design le plus sophistiqué des défilés de mode directement dans votre maison.

001

Structure:
RAL7039 quartz grey matt

Doors, sides and top:
RAL7039 quartz grey matt

Korpus:
RAL7039 Quarzgrau Matt

Fronten, Seiten und Top:
RAL7039 Quarzgrau Matt

Structure:
RAL7039 gris quartz mat

Portes, côtés et plateaux:
RAL7039 gris quartz mat

001a

001b

Structure:
RAL7039 quartz grey matt

Doors, sides and top:
glass RAL7039 quartz grey matt
technical fabric 586 grey

Foot:
Rondo RAL7039 quartz grey matt lacquer

Korpus:
RAL7039 Quarzgrau Matt

Fronten, Seiten und Top:
Glas RAL7039 Quarzgrau Matt
586 Grauer Technischer Stoff

Fußgestell:
Rondo RAL7039 Quarzgrau Matt Lackiert

Structure:
RAL7039 gris quartz mat

Portes, côtés et plateaux:
verre RAL7039 gris quartz mat
tissu technique 586 gris

Pied:
Rondo RAL7039 gris quartz mat laqué

001a

002

Structure:
RAL7016 anthracite grey matt

Doors, sides and top:
Basalt Black
glass peltro matt

Foot:
Rondo RAL7021 black grey matt lacquer

Korpus:
RAL7016 Anthrazitgrau Matt

Fronten, Seiten und Top:
Basalt Black
Glas Peltro Matt

Fußgestell:
Rondo RAL7021 Schwarzgrau Matt Lackiert

Structure:
RAL7016 gris anthracite mat

Portes, côtés et plateaux:
Basalt Noir
verre peltro mat

Pied:
Rondo RAL7021 gris noir mat laqué

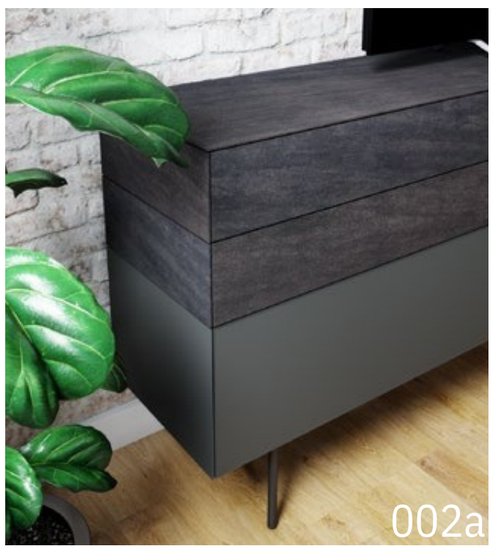

002

Structure:
RAL7016 anthracite grey matt

Doors, sides and top:
Corten
glass peltro matt

Foot:
Quadro RAL7021 black grey matt lacquer

Korpus:
RAL7016 Anthrazitgrau Matt

Fronten, Seiten und Top:
Corten
Glas Peltro Matt

Fußgestell:
Quadro RAL7021 Schwarzgrau Matt Lackiert

PERFECT HARMONY OF FINISHING AND COLORS

PERFEKTE HARMONIE DER AUSFÜHRUNGEN UND FARBEN

HARMONIE PARFAITE DES FINITIONS ET DES COULEURS

Structure:
RAL7021 gris noir mat

Portes, côtés et plateaux:
Corten
verre peltro mat

Pied:
Quadro RAL7021 gris noir mat laqué

003

Structure:
Sikkens Inkarot C2-60-25 matt

Doors and top:
Sikkens Inkarot C2-60-25 matt

Tray:
metal RAL7021 black grey matt lacquer

Korpus:
Sikkens Inkarot C2-60-25 Matt

Fronten und Top:
Sikkens Inkarot C2-60-25 Matt

Wanne:
Metall RAL7021 Schwarzgrau Matt Lackiert

Structure:
Sikkens Inkarot C2-60-25 mat

Portes et plateaux:
Sikkens Inkarot C2-60-25 mat

Plat:
métal RAL7021 gris noir mat laqué

003b

T100a

CREATIVITY AND QUALITY MAKES YOUR HOME BETTER

003

KREATIVITÄT UND QUALITÄT MACHEN DEIN ZU HAUSE SCHÖNER

CRÉATIVITÉ ET QUALITÉ RENDENT MEILLEUR VOTRE MAISON

Frame:
metal RAL7021 black grey matt lacquer

Rahmen:
Metall RAL7021 Schwarzgrau Matt Lackiert

Cadre:
métal RAL7021 gris noir mat laqué

Foot:
Rondo RAL7021 black grey matt lacquer

Fußgestell:
Rondo RAL7021 Schwarzgrau Matt Lackiert

Pied:
métal RAL7021 gris noir mat laqué

004

Structure:
RAL9003 signal white matt

Doors, sides and top:
RAL9003 signal white matt
natural wild oak veneer

Korpus:
RAL9003 Signalweiss Matt
Fronten, Seiten und Top:
RAL9003 Signalweiss Matt
Wildeiche Natur

Structure:
RAL9003 blanc de sécurité mat
Portes, côtés et plateaux
RRAL9003 blanc de sécurité mat
rouvre naturel plaqué

004a

MANY SOLUTIONS FOR AN EXTRAORDINARY HOME

VIELE LÖSUNGEN FÜR EIN AUSSERGEWÖHNLICHES ZUHAUSE

PLUSIEURS SOLUTIONS POUR UNE MAISON EXTRAORDINAIRE

004

Open element:
natural wild oak veneer

Offenes Element:
Wildeiche Natur

Élément ouvert
rouvre naturel plaqué

Structure:
RAL9003 signal white matt

Doors, sides and top:
glass RAL9003 signal white matt
RAL9003 signal white matt

Korpus:
RAL9003 Signalweiss Matt

Fronten, Seiten und Top:
Glas RAL9003 Signalweiss Matt
RAL9003 Signalweiss Matt

Structure:
RAL9003 blanc de sécurité mat

Portes, côtés et plateaux:
verre RAL9003 blanc de sécurité mat
RAL9003 blanc de sécurité mat

VARIETY AND FLEXIBILITY FOR EVERY NEED

VIELFALT UND FLEXIBILITÄT FÜR JEDEN BEDARF

VARIÉTÉ ET FLEXIBILITÉ POUR TOUTES LES EXIGEANCES

005

Structure:
RAL7016 anthracite grey matt

Doors, sides and top:
Corten
glass peltro matt

Korpus:
RAL7016 Anthrazitgrau Matt
Fronten, Seiten und Top:
Corten
Glas Peltro Matt

Structure:
RAL7016 anthracite gris mat
Portes, côtés et plateaux:
Corten
verre peltro mat

A CLEVER MIX OF COLORS

EINE CLEVERE MISCHUNG AUS FARBEN

UN MÉLANGE DE COULEURS PLUS INGENIUX

Structure:
RAL7016 anthracite grey matt

Doors, sides and top:
RAL7039 quartz grey matt

Korpus:
RAL7016 Anthrazitgrau Matt

Fronten, Seiten und Top:
RAL7039 Quarzgrau Matt

Structure:
RAL7016 anthracite gris mat

Portes, côtés et plateaux:
RAL7039 quartz gris mat

005c

005

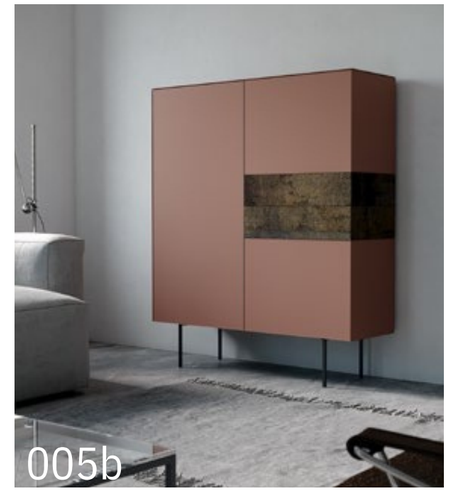

005b

Structure:
RAL7016 anthracite grey matt

Doors, sides and top:
Corten
glass Copper matt

Foot:
Rondo RAL7021 black grey matt lacquer

Korpus:
RAL7016 Anthrazitgrau Matt

Fronten, Seiten und Top:
Corten
Glas Kupfer Matt

Fußgestell:
Rondo RAL7021 Schwarzgrau Matt Lackiert

Structure:
RAL7016 anthracite gris mat

Portes, côtés et plateaux:
Corten
verre Copper mat

Pied:
Rondo RAL7021 gris noir mat laqué

Structure:
RAL7016 anthracite grey matt

Doors, sides and top:
peltro matt lacquer
glass peltro matt

Foot:
Stylo peltro matt lacquer

Korpus:
RAL7016 Anthrazitgrau Matt

Fronten, Seiten und Top:
Peltro Matt Lackiert
Glas Peltro Matt

Fußgestell:
Stylo Peltro Matt Lackiert

Structure:
RAL7016 anthracite gris mat

Portes, côtés et plateaux:
peltro mat laqué
verre Copper mat

Pied:
Stylo peltro mat laqué

005e

006

Structure:
RAL7039 quartz grey matt
RAL7044 silk grey matt
RAL6021 pale green matt

Doors, sides and top:
RAL7039 quartz grey matt
glass RAL7039 quartz grey matt
glass RAL7044 silk grey matt
glass RAL6021 pale green matt
technical fabric 592 green

Korpus:
RAL7039 Quarzgrau Matt
RAL7044 Seidengrau Matt
RAL6021 Blassgrün Matt

Fronten, Seiten und Top:
RAL7039 Quarzgrau Matt
Glas RAL7039 Quarzgrau Matt
Glas RAL7044 Seidengrau Matt
Glas RAL6021 Blassgrün Matt
592 Grün Technischer Stoff

Structure:
RAL7039 gris quartz mat
RAL7044 soie gris mat
RAL6021 vert pâle mat

Portes, côtés et plateaux:
RAL7039 gris quartz mat
verre RAL7039 gris quartz mat
verre RAL7044 soie gris mat
verre RAL6021 vert pâle mat
tissu technique 592 vert

PERFECT FOR MAKING THE SOUND SYSTEM INvISIBLE

PERFEKT UM DAS SOUNDSYSTEM UNSICHTBAR ZU MACHEN

PARFAIT POUR RENDRE LE SYSTÈME SONORE INVISIBLE

007

Structure:
RAL6021 pale green matt

Doors:
RAL6021 pale green matt
Korpus:
RAL6021 Blassgrün Matt
Fronten:
RAL6021 Blassgrün Matt
Structure:
RAL6021 vert pâle mat
Portes:
RAL6021 vert pâle mat

Structure:
RAL6021 pale green matt

Doors and top:
RAL6021 pale green matt

Structure:
RAL6021 vert pâle mat

Portes et plateaux:
RAL6021 vert pâle mat

Korpus:
RAL6021 Blassgrün Matt

Fronten und Top:
RAL6021 Blassgrün Matt

001a

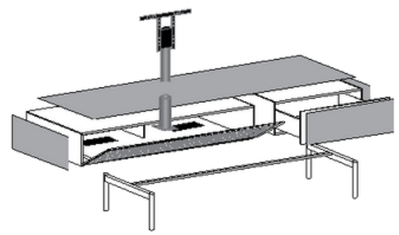

BREITE 192,9 CM
HÖHE 48,4 CM
TIEFE 41 CM

001a

Korpus:
RAL7039 Quarzgrau Matt

Fronten, Seiten und Top:
Glas RAL7039 Quarzgrau Matt
586 Grauer Technischer Stoff

Fußgestell:
Rondo RAL7039 Quarzgrau Matt Lackiert

N	BESCHREIBUNG
1	BODENELEMENT Klappe Stoff Acustic B. 128 H. 24 T. 41
1	BODENELEMENT Schublade B. 64 H. 24 T. 41
1	GLASFRONTEN B. 64 H. 24
1	ABDECKPLATTE GLAS B. 192,9 H. 0,4 T. 41
2	AUSSENSEITEN GLAS MATT B. 0,4 H. 23,6 T. 41
1	AUFPREIS KABELDURCHLASS IN GLAS ABDECKPLATTE
1	TV HALTER B. 40 H. 95 T. 5
1	FUSS RONDO B. 160 H. 24 T. 36

WIE AUF FOTO	MM	MLO	MLL	AOO	ALL	LOO	LLL
	KORPUS INNEN /AUSSEN ECOWOOD FRONT ECOWOOD	KORPUS INNEN /AUSSEN ECOWOOD FRONT LACK MATT	KORPUS INNEN /AUSSEN ECOWOOD FRONT LACK HOCHGLANZ	KORPUS INNEN ANTRAZITH ECOWOOD KORPUS AUSSEN LACK MATT FRONT LACK MATT	KORPUS INNEN ANTRAZITH ECOWOOD KORPUS AUSSEN LACK HOCHGLANZ FRONT LACK HOCHGLANZ	KORPUS INNEN /AUSSEN LACK MATT FRONT LACK MATT	KORPUS INNEN /AUSSEN LACK HOCHGLANZ FRONT LACK HOCHGLANZ

001b

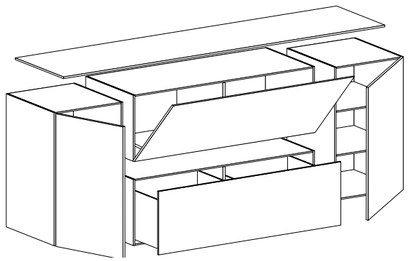

BREITE 224 CM
HÖHE 98,1 CM
TIEFE 41 CM

001b

Korpus:
RAL7039 Quarzgrau Matt

Fronten und Top:
RAL7039 Quarzgrau Matt

N	BESCHREIBUNG
2	BODENELEMENTE 1 Tür Links + 1 Tür Rechts B. 48 H. 96 T. 41
1	BODENELEMENT Auszug B. 128 H. 48 T. 41
1	BODENELEMENT Klappe B. 128 H. 48 T. 41
1	ABDECKPLATTE B. 224 H. 1,4 T. 41

WIE AUF FOTO	MM	MLO	MLL	AOO	ALL	LOO	LLL
	KORPUS INNEN /AUSSEN ECOWOOD FRONT ECOWOOD	KORPUS INNEN /AUSSEN ECOWOOD FRONT LACK MATT	KORPUS INNEN /AUSSEN ECOWOOD FRONT LACK HOCHGLANZ	KORPUS INNEN ANTRAZITH ECOWOOD KORPUS AUSSEN LACK MATT FRONT LACK MATT	KORPUS INNEN ANTRAZITH ECOWOOD KORPUS AUSSEN LACK HOCHGLANZ FRONT LACK HOCHGLANZ	KORPUS INNEN /AUSSEN LACK MATT FRONT LACK MATT	KORPUS INNEN /AUSSEN LACK HOCHGLANZ FRONT LACK HOCHGLANZ

002a

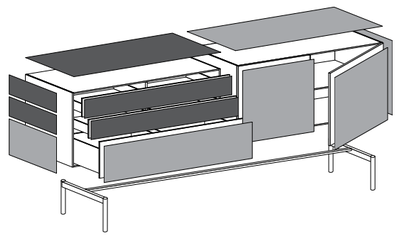

BREITE 256,9 CM
HÖHE 88,4 CM
TIEFE 41 CM

002a

Korpus:
RAL7016 Anthrazitgrau Matt

Fronten, Seiten und Top: #
Basalt Black
Glas Peltro Matt

Fußgestell:
Rondo RAL7021 Schwarzgrau Matt Lackiert

N	BESCHREIBUNG
1	BODENELEMENT Auszug + 2 Schubladen B. 128 H. 64 T. 41
1	AUSSENSEITE GLAS PELTRO MATT B. 0,4 H. 31,6 T. 41
2	AUSSENSEITEN KERAMIK BASALT BLACK B. 0,4 H. 15,6 T. 41
1	ABDECKPLATTE KERAMIK BASALT BLACK B. 128,4 H. 0,4 T. 41
2	FRONTEN KERAMIK BASALT BLACK B. 127,6 H. 15,6 T. 0,4
1	GLASFRONTEN PELTRO MATT B. 127,6 H. 31,6 T. 0,4
1	BODENELEMENT Türen B. 128 H. 64 T. 41
2	GLASFRONTEN PELTRO MATT B. 63,6 H. 63,6 T. 0,4
1	AUSSENSEITE GLAS PELTRO MATT B. 0,4 H. 63,6 T. 41
1	ABDECKPLATTE GLAS PELTRO MATT B. 128,5 H. 0,4 T. 41
1	FUSS RONDO

WIE AUF FOTO	MM	MLO	MLL	AOO	ALL	LOO	LLL
	KORPUS INNEN /AUSSEN ECOWOOD FRONT ECOWOOD	KORPUS INNEN /AUSSEN ECOWOOD FRONT LACK MATT	KORPUS INNEN /AUSSEN ECOWOOD FRONT LACK HOCHGLANZ	KORPUS INNEN ANTRAZITH ECOWOOD KORPUS AUSSEN LACK MATT FRONT LACK MATT	KORPUS INNEN ANTRAZITH ECOWOOD KORPUS AUSSEN LACK HOCHGLANZ FRONT LACK HOCHGLANZ	KORPUS INNEN /AUSSEN LACK MATT FRONT LACK MATT	KORPUS INNEN /AUSSEN LACK HOCHGLANZ FRONT LACK HOCHGLANZ

002b

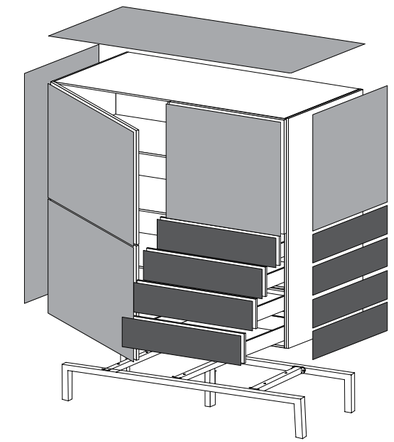

BREITE 128,9 CM
HÖHE 148,4 CM
TIEFE 41 CM

002b

Korpus:
RAL7016 Anthrazitgrau Matt

Fronten, Seiten und Top: # Corten
Glas Peltro Matt

Fußgestell:
Quadro RAL7021 Schwarzgrau Matt Lackiert

N	BESCHREIBUNG
1	BODENELEMENT 3 Türen (2 Türen Links + 1 Tür Rechts) / 4 Schubladen B. 128 H. 128 T. 41
1	AUSSENSEITE GLAS PELTRO MATT B. 0,4 H. 127,6 T. 41
4	AUSSENSEITEN KERAMIK CORTEN B. 0,4 H. 15,6 T. 41
1	AUSSENSEITE GLAS PELTRO MATT B. 0,4 H. 63,6 T. 41
1	ABDECKPLATTE GLAS PELTRO MATT B. 128,9 H. 0,4 T. 41
3	GLASFRONTEN PELTRO MATT B. 63,6 H. 63,6 T. 0,4
4	FRONTEN KERAMIK CORTEN B. 63,6 H. 15,6 T. 0,4
1	FUSS QUADRO

WIE AUF FOTO	MM	MLO	MLL	AOO	ALL	LOO	LLL
	KORPUS INNEN /AUSSEN ECOWOOD FRONT ECOWOOD	KORPUS INNEN /AUSSEN ECOWOOD FRONT LACK MATT	KORPUS INNEN /AUSSEN ECOWOOD FRONT LACK HOCHGLANZ	KORPUS INNEN ANTRAZITH ECOWOOD KORPUS AUSSEN LACK MATT FRONT LACK MATT	KORPUS INNEN ANTRAZITH ECOWOOD KORPUS AUSSEN LACK HOCHGLANZ FRONT LACK HOCHGLANZ	KORPUS INNEN /AUSSEN LACK MATT FRONT LACK MATT	KORPUS INNEN /AUSSEN LACK HOCHGLANZ FRONT LACK HOCHGLANZ

003a

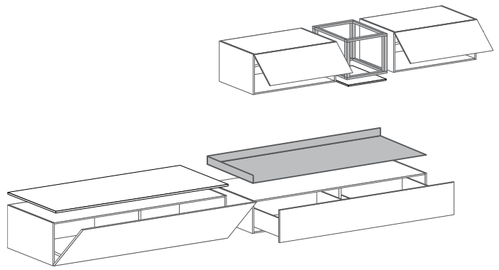

BREITE 256/160 CM
HÖHE 32,4/32 CM
TIEFE 41/32 CM

003a

Korpus:Fronten und Top:
Sikkens Inkarot C2-60-25 Matt
Sikkens Inkarot C2-60-25 Matt

Rahmen:

Metall RAL7021 Schwarzgrau Matt Lackiert

Wanne:

Metall RAL7021 Schwarzgrau Matt Lackiert

N	BESCHREIBUNG
1	HÄNGEELEMENT Klappe B. 128 H. 32 T. 41
1	HÄNGEELEMENT Schublade B. 128 H. 24 T. 41
1	ABDECKPLATTE B. 128 H. 0,4 T. 41
1	AUFLAG IN METAL B. 128 H. 8 T. 41
2	HÄNGESCHRANKE Klappe nach oben B. 64 H. 32 T. 32
1	HÄNGESCHRANK offen Metall B. 32 H. 32 T. 32
1	ABDECKPLATTE B. 29 H. 1,4 T. 29

WIE AUF FOTO	MM	MLO	MLL	AOO	ALL	LOO	LLL
	KORPUS INNEN /AUSSEN ECOWOOD FRONT ECOWOOD	KORPUS INNEN /AUSSEN ECOWOOD FRONT LACK MATT	KORPUS INNEN /AUSSEN ECOWOOD FRONT LACK HOCHGLANZ	KORPUS INNEN ANTRAZITH ECOWOOD KORPUS AUSSEN LACK MATT FRONT LACK MATT	KORPUS INNEN ANTRAZITH ECOWOOD KORPUS AUSSEN LACK HOCHGLANZ FRONT LACK HOCHGLANZ	KORPUS INNEN /AUSSEN LACK MATT FRONT LACK MATT	KORPUS INNEN /AUSSEN LACK HOCHGLANZ FRONT LACK HOCHGLANZ

003b

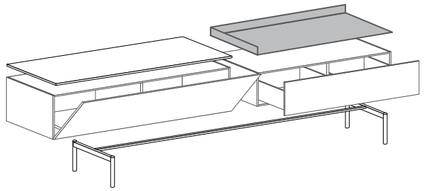

BREITE 224 CM
HÖHE 56,4 CM
TIEFE 41 CM

003b

Korpus:Fronten und Top:
Sikkens Inkarot C2-60-25 Matt
Sikkens Inkarot C2-60-25 Matt

Wanne:

Metall RAL7021 Schwarzgrau Matt Lackiert

Fußgestell:

Rondo RAL7021 Schwarzgrau Matt Lackiert

N	BESCHREIBUNG
1	BODENELEMENT Klappe B. 128 H. 32 T. 41
1	BODENELEMENT Schublade B. 96 H. 24 T. 41
1	ABDECKPLATTE B. 128 H. 1,4 T. 41
1	AUFLAG IN METAL B. 96 H. 8 T. 41
1	FUSS RONDO

WIE AUF FOTO	MM	MLO	MLL	AOO	ALL	LOO	LLL
	KORPUS INNEN /AUSSEN ECOWOOD FRONT ECOWOOD	KORPUS INNEN /AUSSEN ECOWOOD FRONT LACK MATT	KORPUS INNEN /AUSSEN ECOWOOD FRONT LACK HOCHGLANZ	KORPUS INNEN ANTRAZITH ECOWOOD KORPUS AUSSEN LACK MATT FRONT LACK MATT	KORPUS INNEN ANTRAZITH ECOWOOD KORPUS AUSSEN LACK HOCHGLANZ FRONT LACK HOCHGLANZ	KORPUS INNEN /AUSSEN LACK MATT FRONT LACK MATT	KORPUS INNEN /AUSSEN LACK HOCHGLANZ FRONT LACK HOCHGLANZ

004a

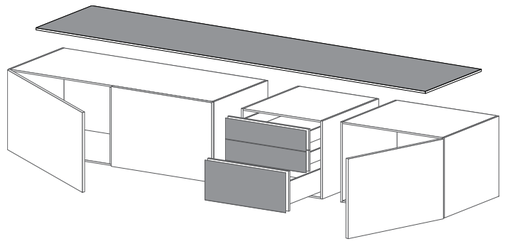

BREITE 240 CM
HÖHE 49,4 CM
TIEFE 41 CM

004a

Korpus:
RAL9003 Signalweiss Matt

Fronten und Top:
RAL9003 Signalweiss Matt
Wildeiche Natur

N	BESCHREIBUNG
1	HÄNGEELEMENT 1 Tür Rechts B. 64 H. 48 T. 41
1	HÄNGEELEMENT Auszug + Schubladen B. 48 H. 48 T. 41
1	HÄNGEELEMENT 2 Türen B. 128 H. 48 T. 41
1	ABDECKPLATTE EICHE NATUR B. 240 H. 1,4 T. 41
2	FRONTEN WILDEICHE NATUR B. 47,6 H. 11,6 T. 1,8
1	FRONTEN WILDEICHE NATUR B. 47,6 H. 23,6 T. 1,8

WIE AUF FOTO	MM	MLO	MLL	AOO	ALL	LOO	LLL
	KORPUS INNEN /AUSSEN ECOWOOD FRONT ECOWOOD	KORPUS INNEN /AUSSEN ECOWOOD FRONT LACK MATT	KORPUS INNEN /AUSSEN ECOWOOD FRONT LACK HOCHGLANZ	KORPUS INNEN ANTRAZITH ECOWOOD KORPUS AUSSEN LACK MATT FRONT LACK MATT	KORPUS INNEN ANTRAZITH ECOWOOD KORPUS AUSSEN LACK HOCHGLANZ FRONT LACK HOCHGLANZ	KORPUS INNEN /AUSSEN LACK MATT FRONT LACK MATT	KORPUS INNEN /AUSSEN LACK HOCHGLANZ FRONT LACK HOCHGLANZ

004b

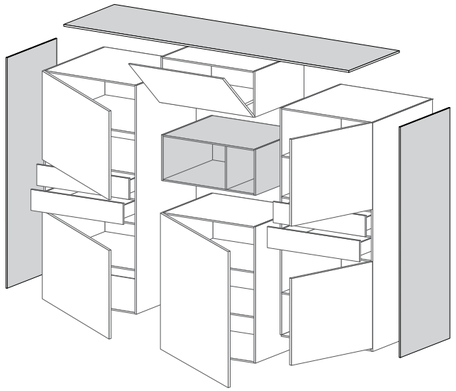

BREITE 195 CM
HÖHE 162,1 CM
TIEFE 41 CM

Offenes Element:

Wildeiche Natur

004b

Korpus:
RAL9003 Signalweiss Matt

Fronten, Seiten und Top:
RAL9003 Signalweiss Matt
Wildeiche Natur

N	BESCHREIBUNG
2	BODENELEMENTE Türen + Schubladen (1 Links + 1 Rechts) B. 64 H. 160 T. 41
1	BODENELEMENT Tür Links B. 64 H. 96 T. 41
1	BODENELEMENT offen Wildeiche Natur B. 64 H. 32 T. 41
1	BODENELEMENT Klappe B. 64 H. 32 T. 41
2	AUSSENSEITEN Wildeiche Natur B. 1,4 H. 159,6 T. 41
1	ABDECKPLATTE Wildeiche Natur B. 195 H. 1,4 T. 41

WIE AUF FOTO	MM	MLO	MLL	AOO	ALL	LOO	LLL
	KORPUS INNEN /AUSSEN ECOWOOD FRONT ECOWOOD	KORPUS INNEN /AUSSEN ECOWOOD FRONT LACK MATT	KORPUS INNEN /AUSSEN ECOWOOD FRONT LACK HOCHGLANZ	KORPUS INNEN ANTRAZITH ECOWOOD KORPUS AUSSEN LACK MATT FRONT LACK MATT	KORPUS INNEN ANTRAZITH ECOWOOD KORPUS AUSSEN LACK HOCHGLANZ FRONT LACK HOCHGLANZ	KORPUS INNEN /AUSSEN LACK MATT FRONT LACK MATT	KORPUS INNEN /AUSSEN LACK HOCHGLANZ FRONT LACK HOCHGLANZ

004c

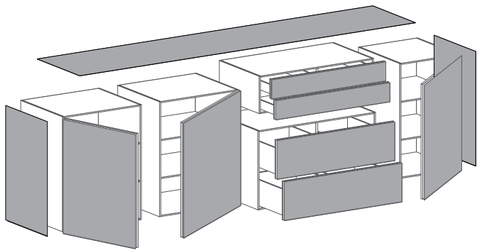

BREITE 288,8 CM
HÖHE 97,1 CM
TIEFE 41 CM

004c Korpus:
RAL9003 Signalweiss Matt

Fronten, Seiten und Top:
Glas RAL9003 Signalweiss Matt
RAL9003 Signalweiss Matt

N	BESCHREIBUNG
3	BODENELEMENTE 1 Tür Links + 2 Türen Rechts B. 64 H. 96 T. 41
1	BODENELEMENT Auszüge B. 96 H. 64 T. 41
1	BODENELEMENT Schubladen B. 96 H. 32 T. 41
1	ABDECKPLATTE GLAS LACK MATT B. 288,8 H. 0,4 T. 41
2	AUSSENSEITEN GLAS LACK MATT B. 0,4 H. 95,6 T. 41
3	GLASFRONTEN B. 63,6 H. 95,6 T. 0,4
2	GLASFRONTEN B. 95,6 H. 31,6 T. 0,4
2	GLASFRONTEN B. 95,6 H. 15,6 T. 0,4

WIE AUF FOTO	MM	MLO	MLL	AOO	ALL	LOO	LLL
	KORPUS INNEN /AUSSEN ECOWOOD FRONT ECOWOOD	KORPUS INNEN /AUSSEN ECOWOOD FRONT LACK MATT	KORPUS INNEN /AUSSEN ECOWOOD FRONT LACK HOCHGLANZ	KORPUS INNEN ANTRAZITH ECOWOOD KORPUS AUSSEN LACK MATT FRONT LACK MATT	KORPUS INNEN ANTRAZITH ECOWOOD KORPUS AUSSEN LACK HOCHGLANZ FRONT LACK HOCHGLANZ	KORPUS INNEN /AUSSEN LACK MATT FRONT LACK MATT	KORPUS INNEN /AUSSEN LACK HOCHGLANZ FRONT LACK HOCHGLANZ

005a

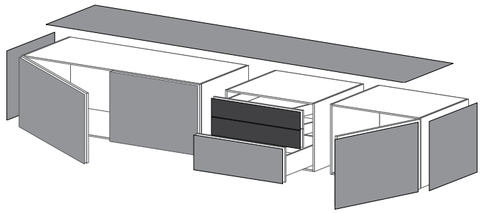

BREITE 256,8 CM
HÖHE 48,4 CM
TIEFE 41 CM

005a Korpus:
RAL7016 Anthrazitgrau Matt

Fronten, Seiten und Top:
Corten
Glas Peltro Matt

N	BESCHREIBUNG
1	HÄNGEELEMENT 2 Türen B. 128 H. 48 T. 41
1	HÄNGEELEMENT Auszug + Schubladen B. 64 H. 48 T. 41
1	HÄNGEELEMENT 1 Tür Rechts B. 64 H. 48 T. 41
2	AUSSENSEITEN GLAS LACK MATT B. 0,4 H. 47,6 T. 41
1	ABDECKPLATTE GLAS LACK MATT B. 256,8 H. 0,4 T. 41
3	GLASFRONTEN LACK MATT B. 63,6 H. 47,6 T. 0,4
2	FRONTEN KERAMIK CORTEN B. 63,6 H. 11,6 T. 0,4 FRONT
1	KERAMIK CORTEN B. 63,6 H. 23,6 T. 0,4

WIE AUF FOTO	MM	MLO	MLL	AOO	ALL	LOO	LLL
	KORPUS INNEN /AUSSEN ECOWOOD FRONT ECOWOOD	KORPUS INNEN /AUSSEN ECOWOOD FRONT LACK MATT	KORPUS INNEN /AUSSEN ECOWOOD FRONT LACK HOCHGLANZ	KORPUS INNEN ANTRAZITH ECOWOOD KORPUS AUSSEN LACK MATT FRONT LACK MATT	KORPUS INNEN ANTRAZITH ECOWOOD KORPUS AUSSEN LACK HOCHGLANZ FRONT LACK HOCHGLANZ	KORPUS INNEN /AUSSEN LACK MATT FRONT LACK MATT	KORPUS INNEN /AUSSEN LACK HOCHGLANZ FRONT LACK HOCHGLANZ

005b

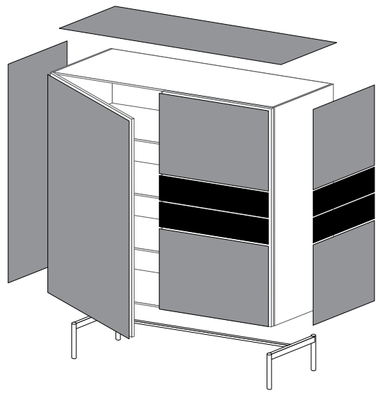

BREITE 128,8 CM
HÖHE 152,4 CM
TIEFE 41 CM

005b

Korpus:
RAL7016 Anthrazitgrau Matt

Fronten, Seiten und Top:
Corten
Glas Kupfer Matt

Fußgestell:
Rondo RAL7021 Schwarzgrau Matt Lackiert

N	BESCHREIBUNG
1	BODENELEMENT 2 Türen B. 128 H. 128 T. 41
1	AUSSENSEITE GLAS LACK MATT B. 0,4 H. 127,6 T. 41
2	AUSSENSEITEN GLAS LACK MATT B. 0,4 H. 47,6 T. 41
2	AUSSENSEITEN KERAMIK CORTEN B. 0,4 H. 15,6 T. 41
1	ABDECKPLATTE GLAS LACK MATT B. 128,8 H. 0,4 T. 41
1	GLASFRONT LACK MATT B. 63,6 H. 127,6 T. 0,4
2	GLASFRONTEN LACK MATT B. 63,6 H. 47,6 T. 0,4 FRONTEN
2	KERAMIK CORTEN B. 63,6 H. 15,6 T. 0,4
1	FUSS RONDO

WIE AUF FOTO	MM	MLO	MLL	AOO	ALL	LOO	LLL
	KORPUS INNEN /AUSSEN ECOWOOD FRONT ECOWOOD	KORPUS INNEN /AUSSEN ECOWOOD FRONT LACK MATT	KORPUS INNEN /AUSSEN ECOWOOD FRONT LACK HOCHGLANZ	KORPUS INNEN ANTRAZITH ECOWOOD KORPUS AUSSEN LACK MATT FRONT LACK MATT	KORPUS INNEN ANTRAZITH ECOWOOD KORPUS AUSSEN LACK HOCHGLANZ FRONT LACK HOCHGLANZ	KORPUS INNEN /AUSSEN LACK MATT FRONT LACK MATT	KORPUS INNEN /AUSSEN LACK HOCHGLANZ FRONT LACK HOCHGLANZ

005c

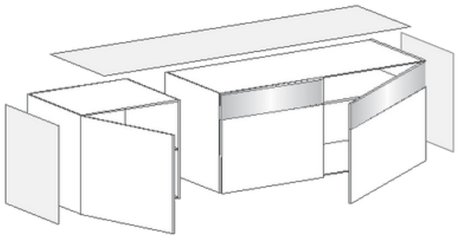

BREITE 144,8 CM
HÖHE 49,1 CM
TIEFE 41 CM

005c

Korpus:
RAL7016 Anthrazitgrau Matt

Fronten, Seiten und Top:
RAL7039 Quarzgrau Matt

N	BESCHREIBUNG
1	BODENELEMENT 1 Tür Links B. 48 H. 48 T. 41
1	BODENELEMENT Türen mit Glaseinsatz B. 96 H. 48 T. 41
2	AUSSENSEITEN LACK MATT B. 0,4 H. 47,6 T. 41
1	ABDECKPLATTE LACK MATT B. 144 H. 0,4 T. 41

WIE AUF FOTO	MM	MLO	MLL	AOO	ALL	LOO	LLL
	KORPUS INNEN /AUSSEN ECOWOOD FRONT ECOWOOD	KORPUS INNEN /AUSSEN ECOWOOD FRONT LACK MATT	KORPUS INNEN /AUSSEN ECOWOOD FRONT LACK HOCHGLANZ	KORPUS INNEN ANTRAZITH ECOWOOD KORPUS AUSSEN LACK MATT FRONT LACK MATT	KORPUS INNEN ANTRAZITH ECOWOOD KORPUS AUSSEN LACK HOCHGLANZ FRONT LACK HOCHGLANZ	KORPUS INNEN /AUSSEN LACK MATT FRONT LACK MATT	KORPUS INNEN /AUSSEN LACK HOCHGLANZ FRONT LACK HOCHGLANZ

005e

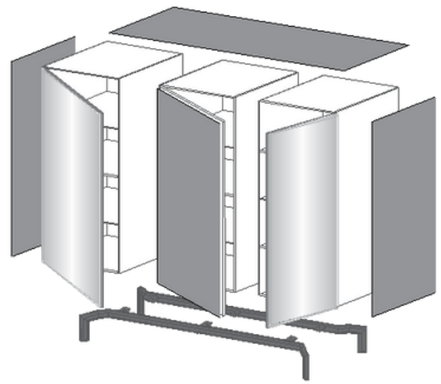

BREITE 144,8 CM
HÖHE 143,4 CM
TIEFE 41 CM

005e

Korpus:
RAL7016 Anthrazitgrau Matt

Fronten, Seiten und Top:
Peltro Matt Lackiert
Glas Peltro Matt

Fußgestell:
Stylo Peltro Matt Lackiert

N	BESCHREIBUNG
2	BODENELEMENTE 1 Tür mit Glaseinsatz Links + 1 Tür mit Glaseinsatz Rechts B. 48 H. 128 T. 41
1	BODENELEMENT 1 Tür Links B. 48 H. 128 T. 41
1	GLASFRONT LACK MATT B. 47,6 H. 127,6 T. 0,4
2	AUSSENSEITEN GLAS LACK MATT B. 0,4 H. 127,6 T. 41
1	ABDECKPLATTE GLAS LACK MATT B. 144,8 H. 0,4 T. 41
1	FUSS STYLO
2	LED-STREIFEN EINGEFRÄST B. 128 H. 1,5 T. 1,5
1	NETZTEIL + FERNBEDIENUNG FÜR LED-STREIFEN VERSENKT

WIE AUF FOTO	MM	MLO	MLL	AOO	ALL	LOO	LLL
	KORPUS INNEN /AUSSEN ECOWOOD FRONT ECOWOOD	KORPUS INNEN /AUSSEN ECOWOOD FRONT LACK MATT	KORPUS INNEN /AUSSEN ECOWOOD FRONT LACK HOCHGLANZ	KORPUS INNEN ANTRAZITH ECOWOOD KORPUS AUSSEN LACK MATT FRONT LACK MATT	KORPUS INNEN ANTRAZITH ECOWOOD KORPUS AUSSEN LACK HOCHGLANZ FRONT LACK HOCHGLANZ	KORPUS INNEN /AUSSEN LACK MATT FRONT LACK MATT	KORPUS INNEN /AUSSEN LACK HOCHGLANZ FRONT LACK HOCHGLANZ

006

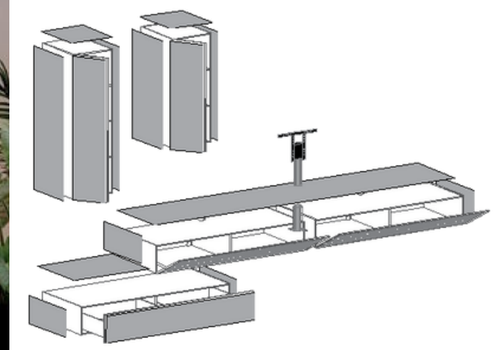

BREITE 336,8 CM
HÖHE 24,4/48,4/96,4/128,4 CM
TIEFE 41/32 CM

006

Korpus:
RAL7039 Quarzgrau Matt
RAL7044 Seidengrau Matt
RAL6021 Blassgrün Matt

Fronten, Seiten und Top:
RAL7039 Quarzgrau Matt
Glas RAL7039 Quarzgrau Matt
Glas RAL7044 Seidengrau Matt
Glas RAL6021 Blassgrün Matt
592 Grün Technischer Stoff

N	BESCHREIBUNG
1	HÄNGESCHRANK 1 Tür Links B. 32 H. 128 T. 32
2	AUSSENSEITEN GLAS MATT B. 0,4 H. 127,6 T. 32
1	GLASFRONT B. 31,6 H. 127,6 T. 0,4
1	HÄNGESCHRANK 1 Tür Links B. 32 H. 96 T. 32
2	AUSSENSEITEN GLAS MATT B. 0,4 H. 95,6 T. 32
1	GLASFRONT B. 31,6 H. 95,6 T. 0,4
2	ABDECKPLATTEN GLAS MATT B. 32,8 H. 0,4 T. 32

N	BESCHREIBUNG
1	HÄNGEELEMENT Schublade B. 128 H. 24 T. 41
2	AUSSENSEITEN GLAS MATT B. 0,4 H. 23,6 T. 41
1	GLASFRONT B. 127,6 H. 23,6 T. 0,4
1	ABDECKPLATTE GLAS MATT B. 80 H. 0,4 T. 41
2	HÄNGEELEMENTE Klappe Stoff Acustic B. 128 H. 24 T. 41
2	AUSSENSEITEN GLAS MATT B. 0,4 H. 23,6 T. 41
1	ABDECKPLATTE GLAS MATT B. 256,8 H. 0,4 T. 41
1	TV HALTER B. 40 H. 95 T. 5
1	AUFPREIS KABELDURCHLASS IN GLAS ABDECKPLATTE

WIE AUF FOTO	MM	MLO	MLL	AOO	ALL	LOO	LLL
	KORPUS INNEN /AUSSEN ECOWOOD FRONT ECOWOOD	KORPUS INNEN /AUSSEN ECOWOOD FRONT LACK MATT	KORPUS INNEN /AUSSEN ECOWOOD FRONT LACK HOCHGLANZ	KORPUS INNEN ANTRAZITH ECOWOOD KORPUS AUSSEN LACK MATT FRONT LACK MATT	KORPUS INNEN ANTRAZITH ECOWOOD KORPUS AUSSEN LACK HOCHGLANZ FRONT LACK HOCHGLANZ	KORPUS INNEN /AUSSEN LACK MATT FRONT LACK MATT	KORPUS INNEN /AUSSEN LACK HOCHGLANZ FRONT LACK HOCHGLANZ

007a

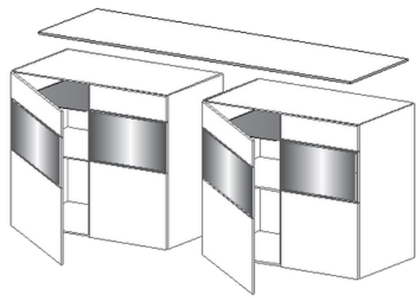

BREITE 192 CM
HÖHE 98,1 CM
TIEFE 41 CM

007a Korpus:
RAL6021 Blassgrün Matt

Fronten und Top:
RAL6021 Blassgrün Matt

N	BESCHREIBUNG
2	BODENELEMENTE Türen mit Glaseinsatz B. 96 H. 96 T. 41
1	ABDECKPLATTE B. 192 H. 1,4 T. 41
1	KIT 4 LED RGB B. 10 H. 60 T. 10

WIE AUF FOTO	MM	MLO	MLL	AOO	ALL	LOO	LLL
	KORPUS INNEN /AUSSEN ECOWOOD FRONT ECOWOOD	KORPUS INNEN /AUSSEN ECOWOOD FRONT LACK MATT	KORPUS INNEN /AUSSEN ECOWOOD FRONT LACK HOCHGLANZ	KORPUS INNEN ANTRAZITH ECOWOOD KORPUS AUSSEN LACK MATT FRONT LACK MATT	KORPUS INNEN ANTRAZITH ECOWOOD KORPUS AUSSEN LACK HOCHGLANZ FRONT LACK HOCHGLANZ	KORPUS INNEN /AUSSEN LACK MATT FRONT LACK MATT	KORPUS INNEN /AUSSEN LACK HOCHGLANZ FRONT LACK HOCHGLANZ

007b

BREITE 64 CM
HÖHE 192,7 CM
TIEFE 41 CM

007b Korpus:
RAL6021 Blassgrün Matt

Fronten:
RAL6021 Blassgrün Matt

N	BESCHREIBUNG
1	BODENELEMENT Tür mit glaseinsatz Links B. 64 H. 192 T. 41
1	KIT 1 LED RGB B. 10 H. 60 T. 10

WIE AUF FOTO	MM	MLO	MLL	AOO	ALL	LOO	LLL
	KORPUS INNEN /AUSSEN ECOWOOD FRONT ECOWOOD	KORPUS INNEN /AUSSEN ECOWOOD FRONT LACK MATT	KORPUS INNEN /AUSSEN ECOWOOD FRONT LACK HOCHGLANZ	KORPUS INNEN ANTRAZITH ECOWOOD KORPUS AUSSEN LACK MATT FRONT LACK MATT	KORPUS INNEN ANTRAZITH ECOWOOD KORPUS AUSSEN LACK HOCHGLANZ FRONT LACK HOCHGLANZ	KORPUS INNEN /AUSSEN LACK MATT FRONT LACK MATT	KORPUS INNEN /AUSSEN LACK HOCHGLANZ FRONT LACK HOCHGLANZ

DUCALE

MADÍA
CRAFT